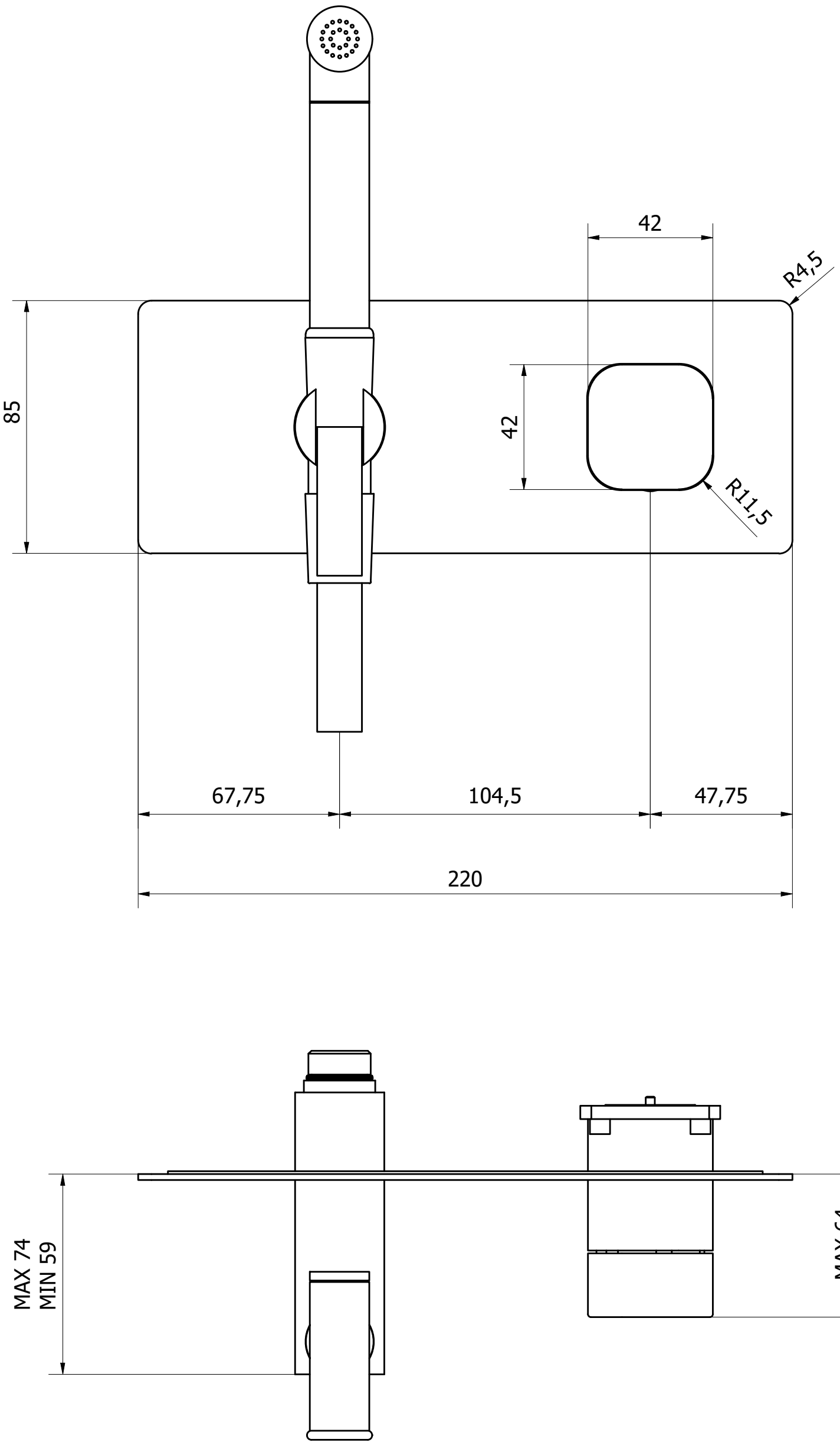

A termini di legge questo disegno non può essere riprodotto senza la nostra autorizzazione

IB RUBINETTI
Via dei Pianotti 3/5
25068 Sarezzo - BRESCIA
tel. 030802101 fax. 030803097
www.ibrubinetterie.it

Derivazione	Cod. Commessa	Toll. gen.	Formato
		±0.1	A3
Materiale	**Peso lordo**	**Peso netto**	**Scala**
			1 : 1.5
Disegnatore	**Data creazione**	**Approvato da**	**Approvato il**
J. Barbieri	27/02/2023		
Denominazione			**Codice**
Esterno idroscopino			EEO706CCN_1