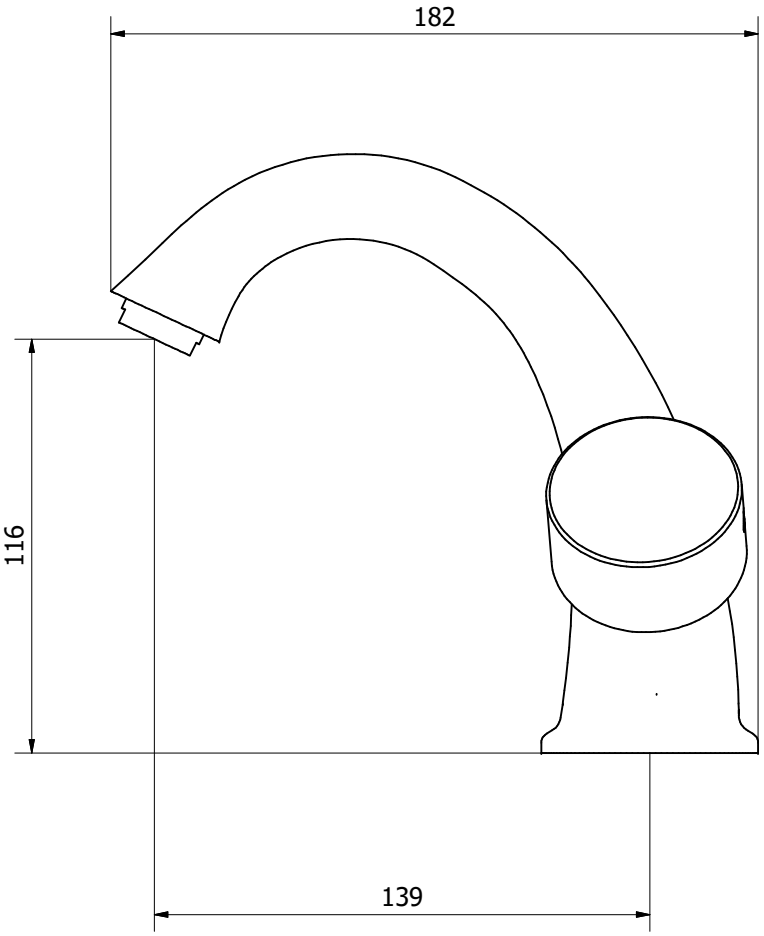

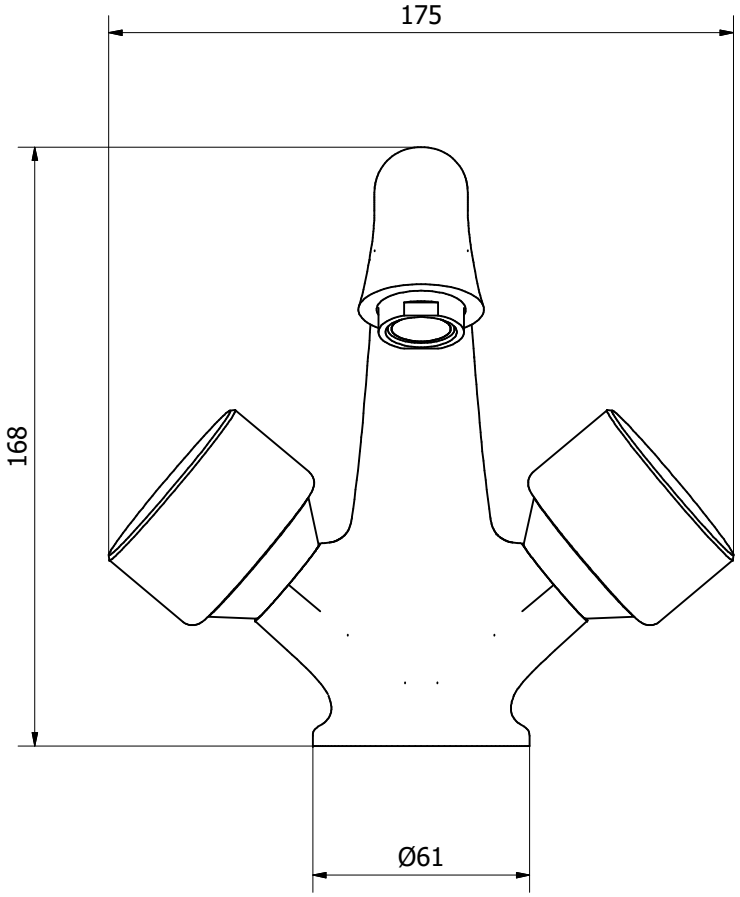

Foro sanitario Ø35 - 1.37 in
Basin hole

A termini di legge questo disegno non può essere riprodotto senza la nostra autorizzazione

IBRUBINETTI
Via dei Pianotti 3/5
25068 Sarezzo - BRESCIA
tel. 030802101 fax. 030803097
www.ibrubinetterie.it

Tolleranze generali	Peso	Scala	Formato
		1 : 1.5	A3

Materiale

Disegnatore	Data creazione	Approvato da	Approvato il
M. Vivenzi	*23/03/2017*		

Denominazione: *Ingombro lavabo*

Codice: *KBR205CCXN_2*