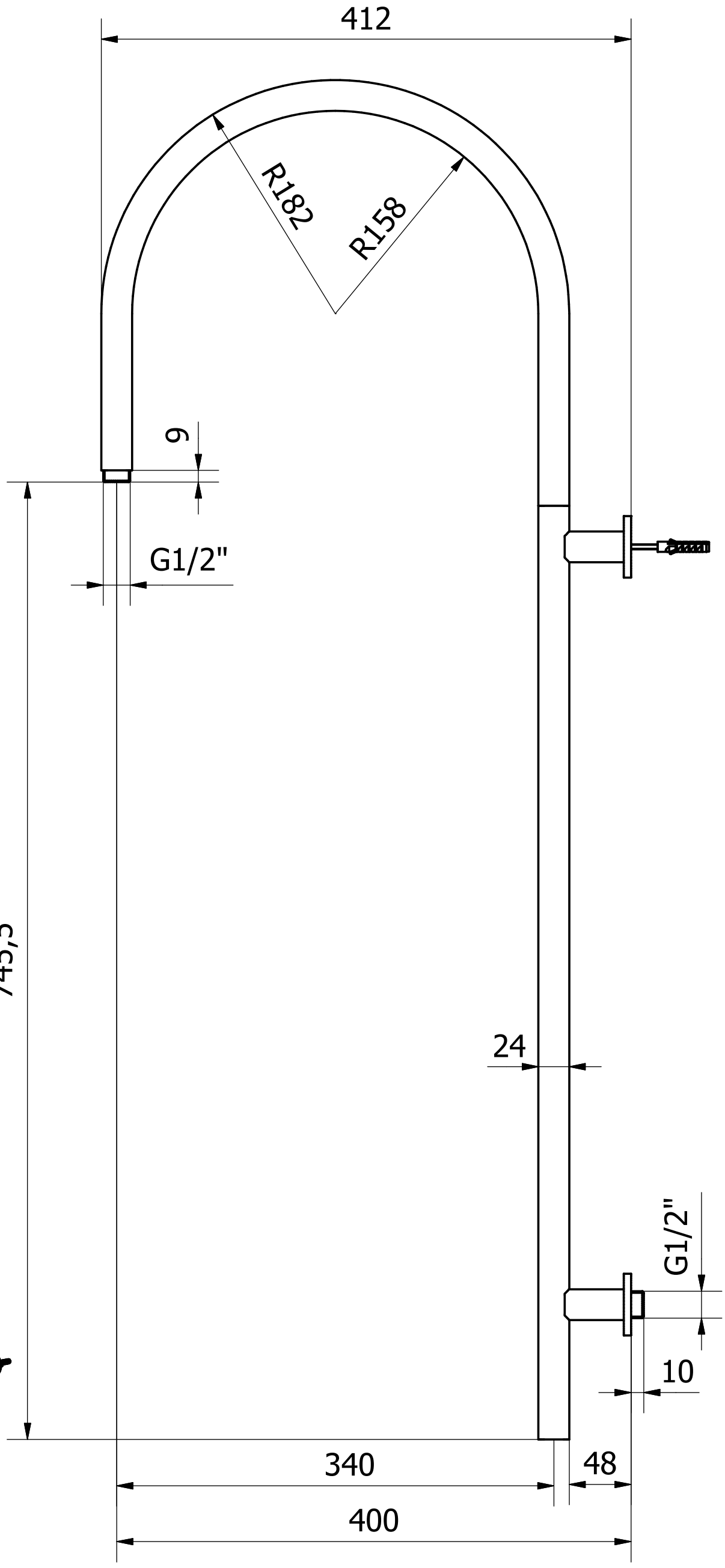

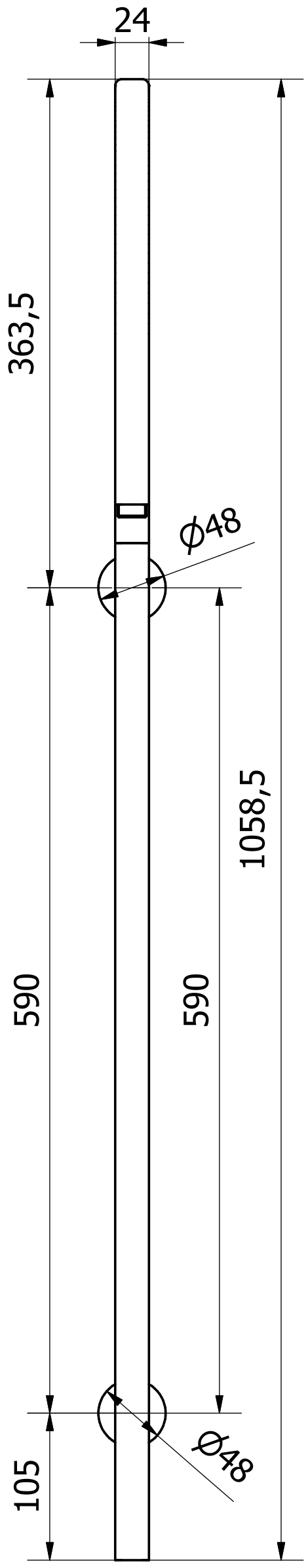

A termini di legge questo disegno non può essere riprodotto senza la nostra autorizzazione

IB RUBINETTI
Via dei Pianotti 3/5
25068 Sarezzo - BRESCIA
tel. 030802101 fax. 030803097
www.ibrubinetterie.it

Derivazione	Cod. Commessa	Toll. Gen.	Formato
		±0.1	A4
Materiale	**Peso lordo**	**Peso netto**	**Scala**
		5.926 kg	1 : 5

Disegnatore	Data creazione	Approvato da	Approvato il
A. Capelloni	02/11/2020		

Denominazione	Codice
Braccio 24 x 24 int. 745.5 x 400	KEO801CCN_1